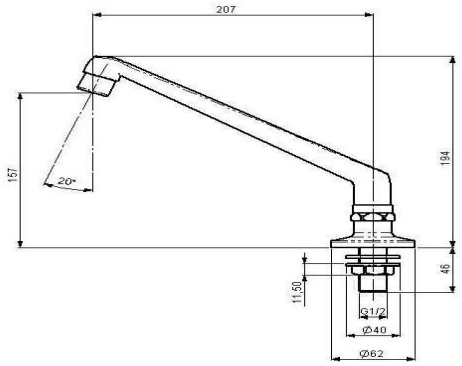

CODICE

CARATTERISTICHE

9015

SERIE

Bocche.

DESCRIZIONE

Bocca erogazione per lavabo fusa girevole.

COMPOSIZIONE PRODOTTO

MATERIALE	*FINITURA*
Ottone	Cromato

Bocca girevole.

MODALITA' DI CONSEGNA

Confezione singola in sacchetto di plastica.
Imballo a norma
Sacchetti sciolti
Peso imballo: Kg 0,692

MODALITA' D'USO

Pulizia solo con acqua e panno morbido, evitando abrasivi ed acidi.
DURATA: Se utilizzato correttamente, il dispositivo ha una vita utile pari alla durata dei materiali coi quali è stato costruito.