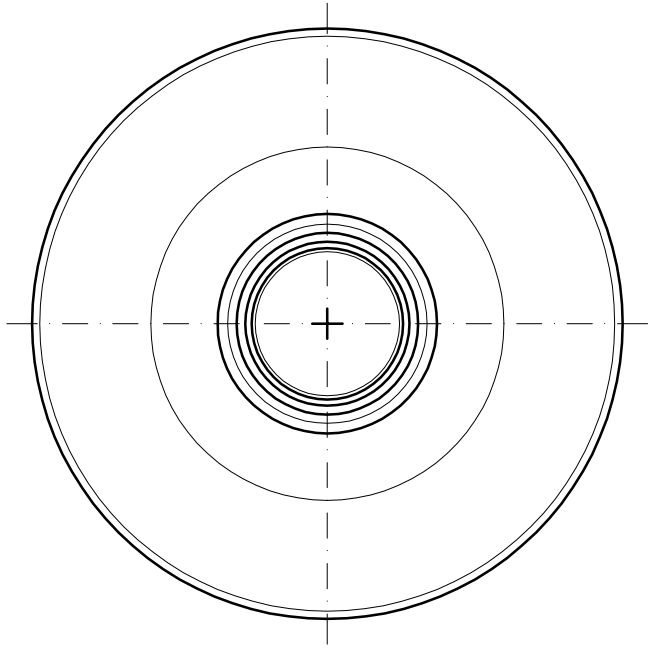

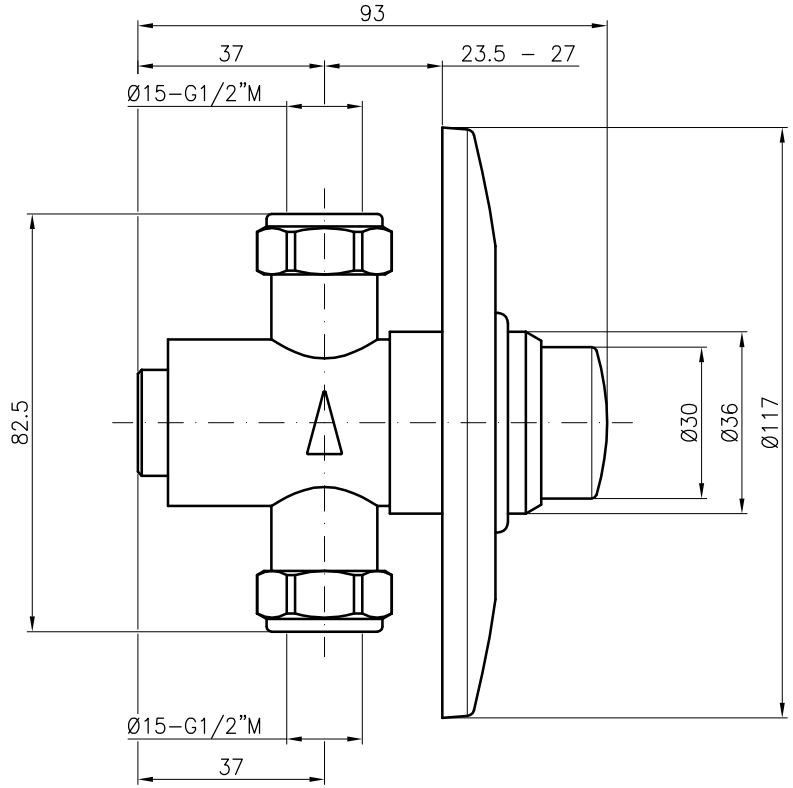

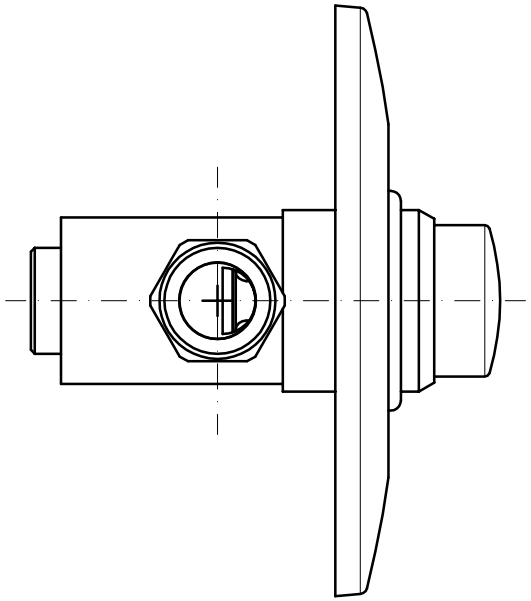

Art.9005

RUBINETTO TEMPORIZZATO PER DOCCIA A INCASSO OD ORINATOIO A INCASSO