MISCELATORE
MIXER

Art.TN01R1

Descrizione / Description

411800504

Miscelatore monocomando per lavabo con scarico
Wash basin mixer with pop-up

Caratteristiche Tecniche

Cartuccia a dischi ceramici:	Ø35 **ECO**
Aeratore:	M24x1
Attacchi flessibili:	3/8"
Trattamento superficiale:	cromato

Technical Features

Cartridge ceramic discs:	Ø35 **ECO**
Aerator:	M24x1
Flexible connections:	3/8"
Surface treatment:	chrome-plated

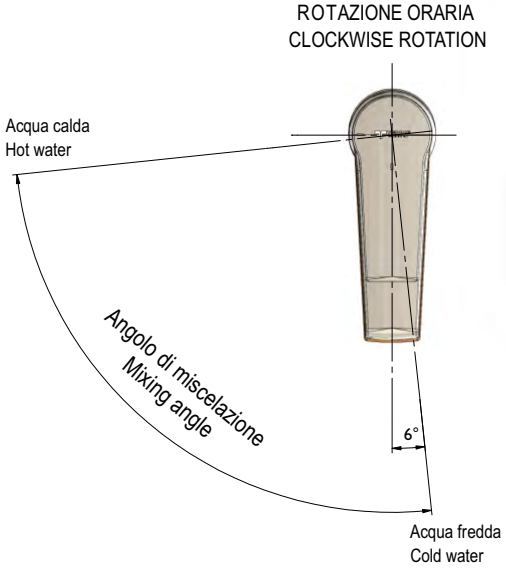

Ten

CERTIFICAZIONI
CERTIFICATIONS

Dimensioni
Dimensions

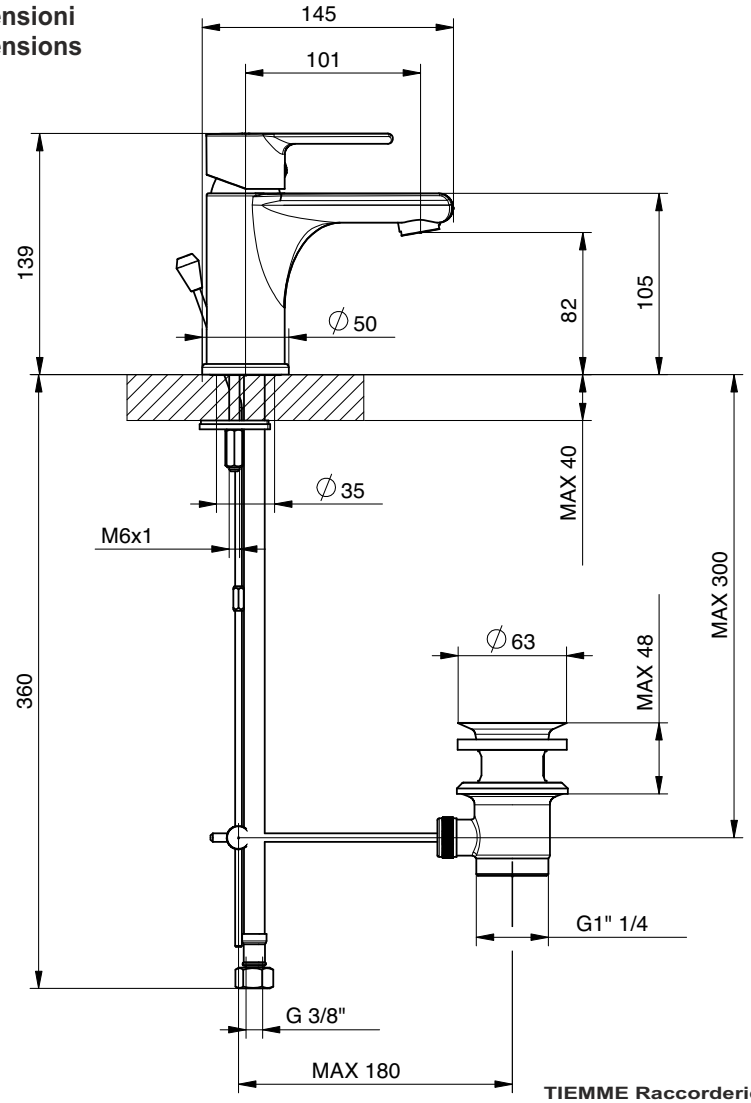

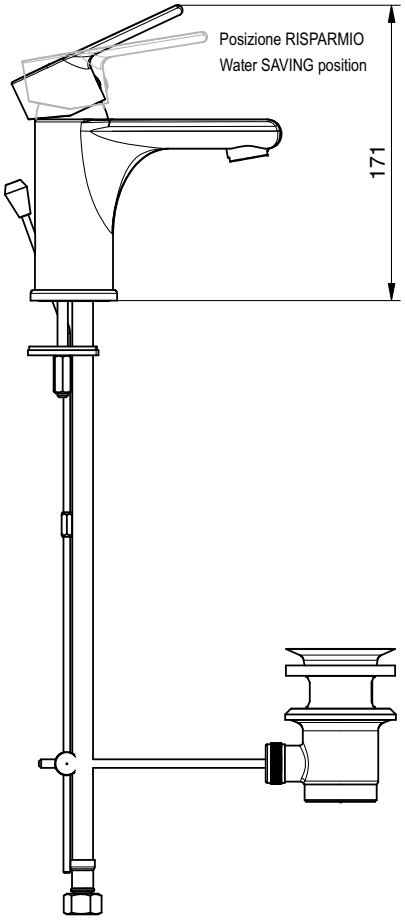

TIEMME Raccorderie S.p.A.
Via Cavallera 6/A (Loc. Barco) - 25045 Castegnato (Bs) - Italy
Tel +39 030 2142211 R.A. - Fax +39 030 2142206
info@tiemme.com - www.tiemme.com

TIEMME Raccorderie S.p.A. si riserva di apportare modifiche in qualsiasi momento senza preavviso. È vietata qualsiasi forma di riproduzione, se non autorizzata.
TIEMME Raccorderie S.p.A.reserves the right to modify contents inany time without prior advise. Is forbidden any reproduction unless under TIEMME autorization

©TIEMME Raccorderie S.p.A. TN01R1 Rev. 0 03-19